[유아소파 프레임 조립하기]

설치시 주의사항(조립전 꼭 읽어보세요!)

- 조립시 수평면 위에서 설치하십시오 수평이 맞지 않을 경우, 상판이 휘거나 프레임이 틀어져 흔들릴 수 있습니다.
- 습기나 화기가 없는 공간에 설치하십시오. 습하거나 건조하면 금이 가거나 뒤틀릴 수 있습니다.
- 직사광선이나 강한 조명에 노출시키지 마세요 탈색 및 변색의 우려가 있습니다.
- 조립 시 아이들이 접근하지 못하도록 하세요. 완전히 조립되지 않은 상태에서는 아이들에게 매우 위험할 수 있습니다.

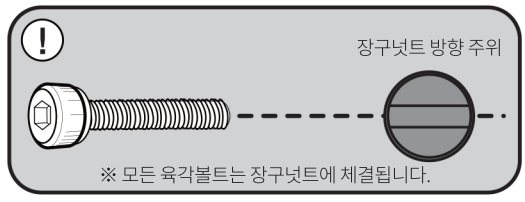

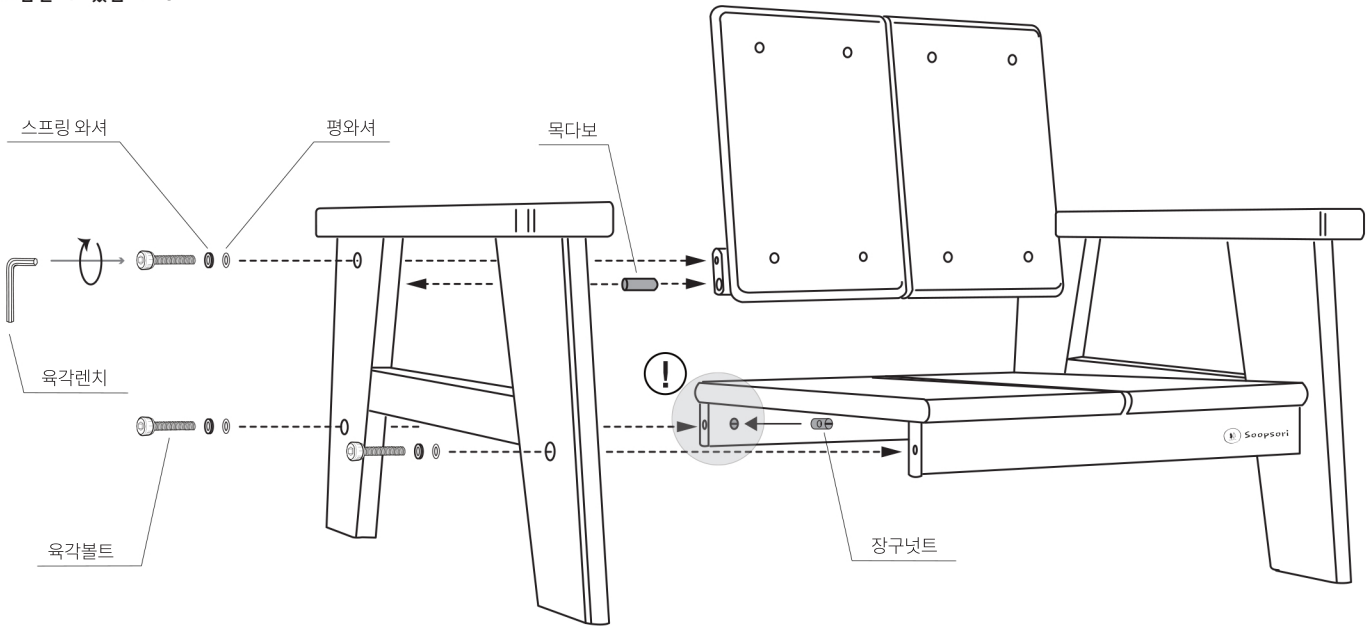

[OZ Sofa Manual]
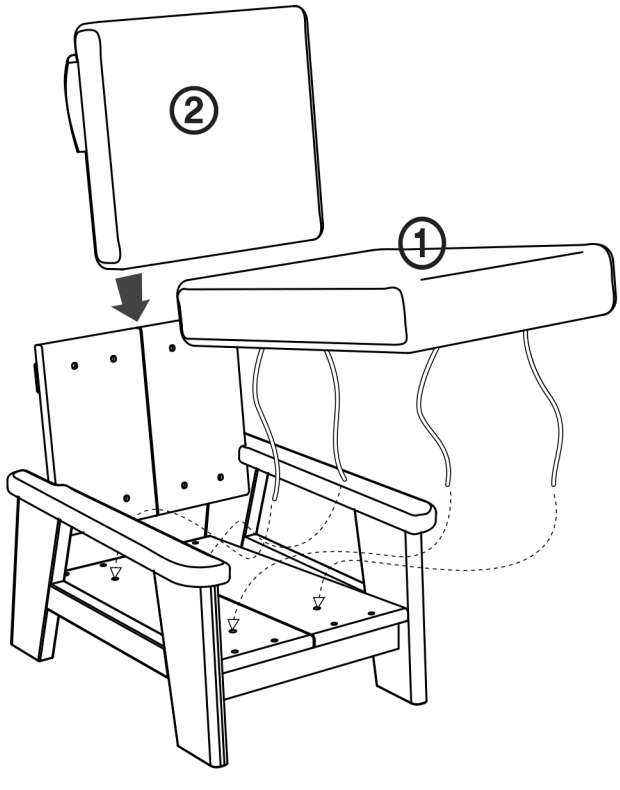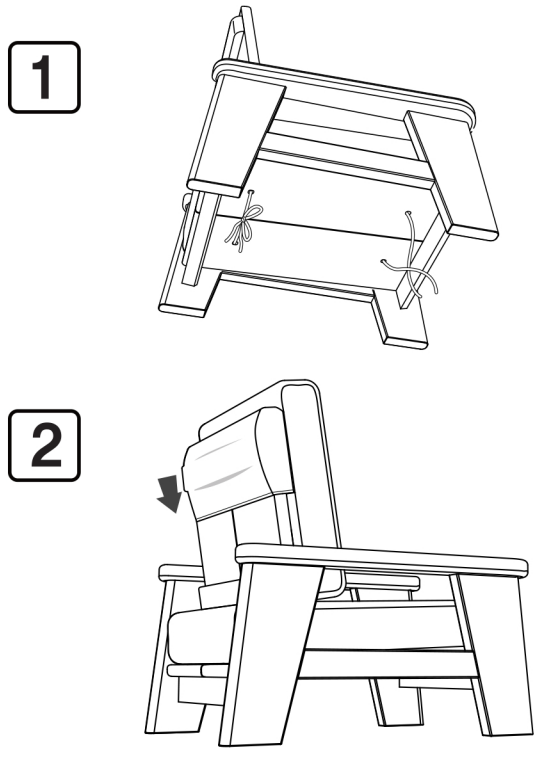
[유아소파 쿠션 끼우기]